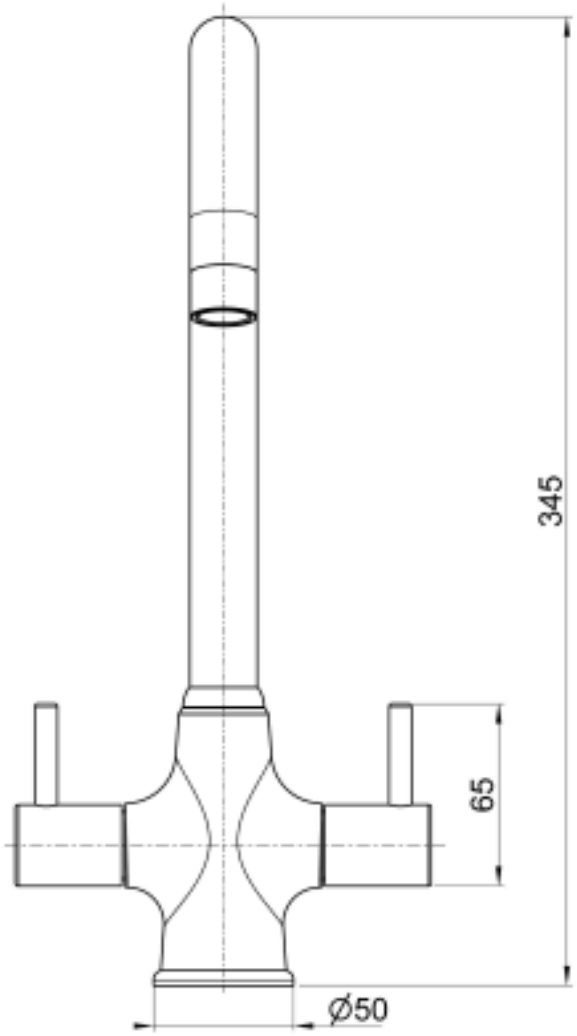
345
65
Ø50

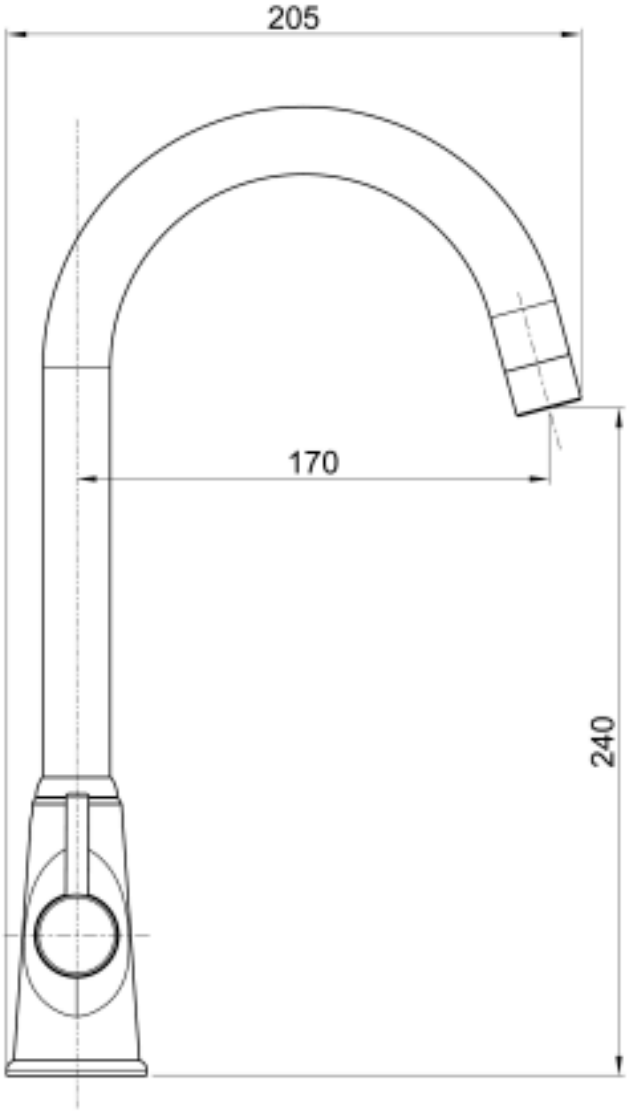
205
170
240

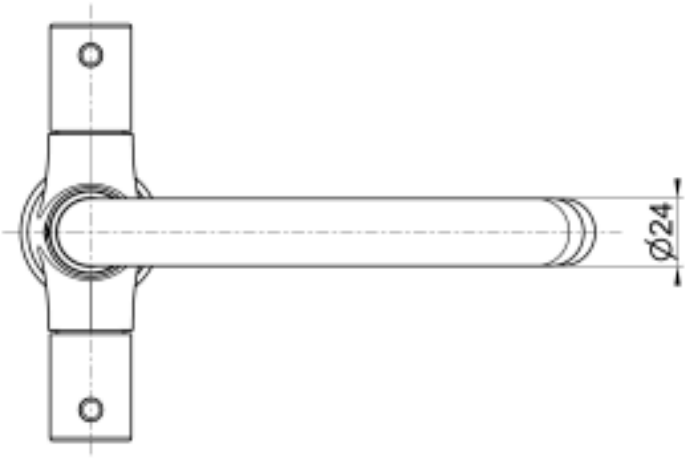
Ø24